Distribuidora de Sistemas Didácticos, S. A. de C. V.

BEBEDERO SECUNDARIA 4 SALIDAS SC-02

ACUATIC SYSTEM (MR)

Realizo: Hugo Guzmán	Aprobo: Edgar García	Autorizo: Genaro Escorza
Distribuidora de Sistemas Didácticos S.A. de C.V.	Proyecto: BEBEDERO ESCOLAR BEBEDERO SECUNDARIA 4 Salidas SC-02	
	Rev. 1 / Cotas: mm	Fecha: 18/07/2019 / Pagina 1/1

ISOMETRICO

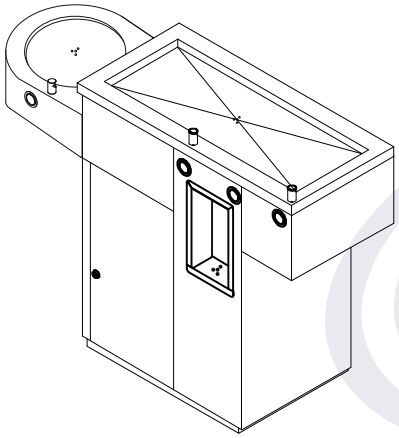

SUPERIOR

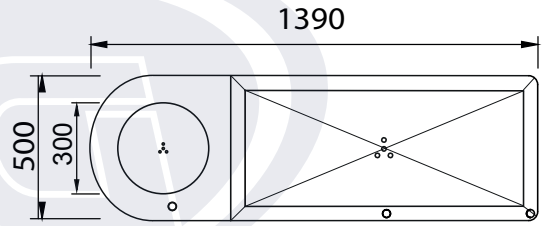

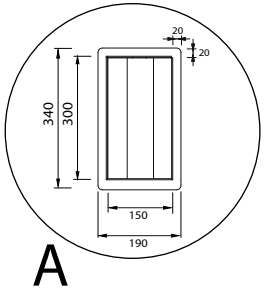

FRONTAL

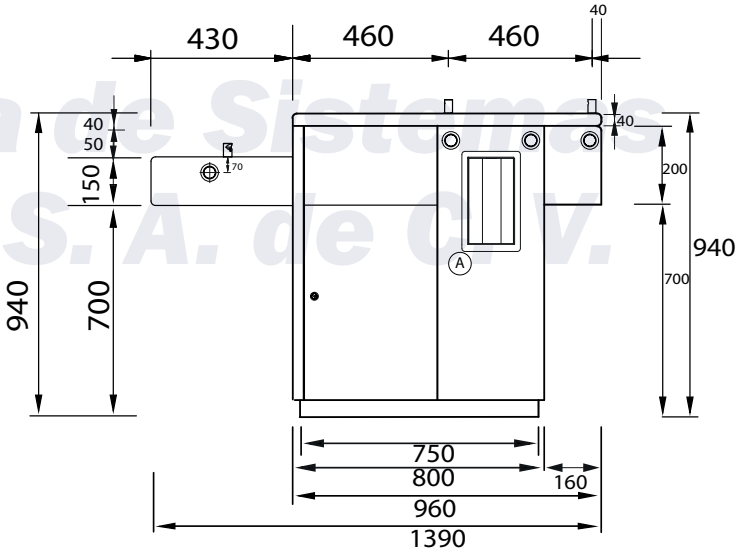

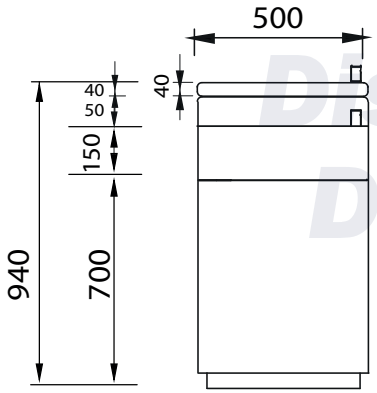

LATERAL IZQUIERDO

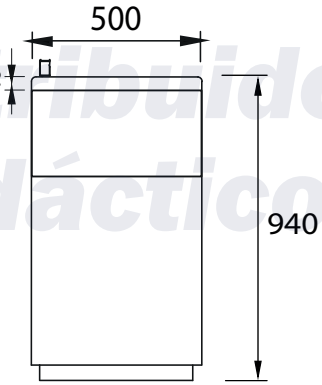

LATERAL DERECHO

Distribuidora de Sistemas Didácticos, S. A. de C. V.

Isométrico de acuerdo a la Norma NMX-R-080-SCFI-2015